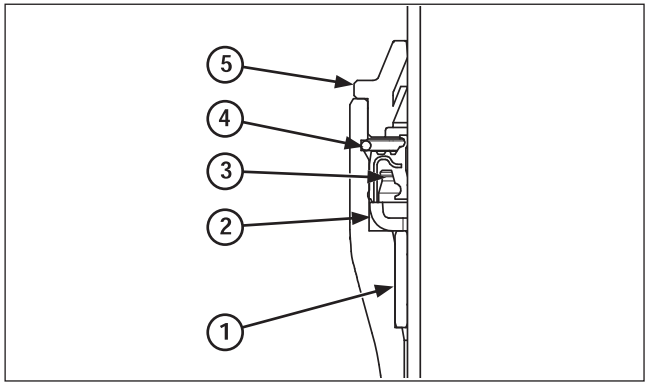

(1) BUJE GUÍA
(2) ARO DE SEGURIDAD
(3) RETÉN
(4) ARO DE TOPE
(5) GUARDAPOLVO

Instale las siguientes piezas en el tubo de la horquilla utilizando el mismo procedimiento que en la horquilla derecha (página 4-5):
– Buje del tubo de la hoquilla.
– Buje guía
– Aro de seguridad

Empuje el buje guía y el aro de seguridad utilizando la herramienta especial hasta que el aro de seguridad realice tope en el asiento de la botella de la horquilla.

Instale el retén (con el muelle hacia arriba) en el tubo de la horquilla, empuje el retén con la herramienta especial realizando presión constante hasta que haga tope en el anillo de seguridad.

Herramienta:
Botador de la junta de la horquilla **07947-4630100**

Instale firmemente el aro de tope en la ranura de la botella de la horquilla.
Instale el guardapolvo.

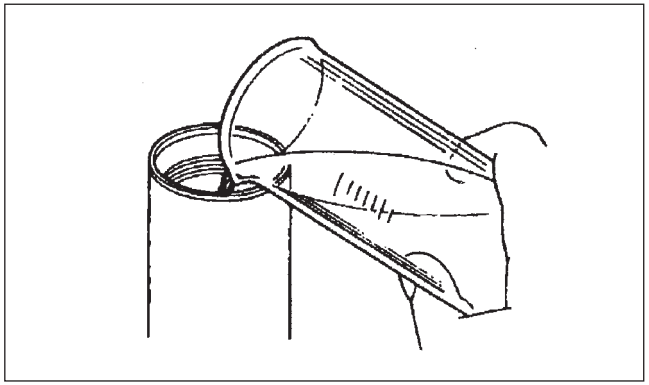

Vierta en el tubo de la horquilla la mitad de la cantidad requerida de líquido de horquilla recomendado.

Líquido de horquilla recomendado:
OJ Racing Special Fork Oil Type 01 (SAE 5W) o equivalente

Mueva de arriba abajo lentamente el tubo de la horquilla unas 8 ó 10 veces.
Vierta líquido adicional según la capacidad especificada.

Nivel de aceite: **125 mm**
Capacidad de aceite (orientativa): **375 cc**

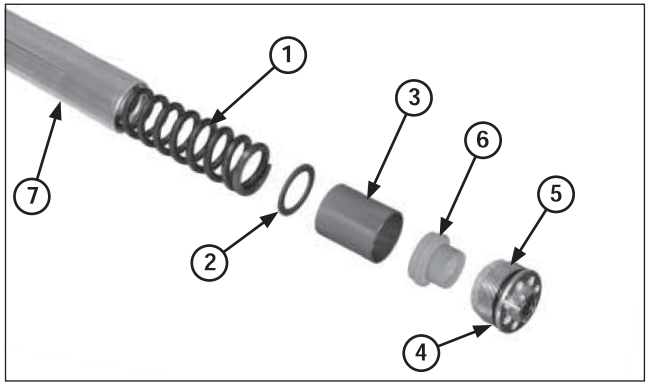

(1) MUELLE DE LA HORQUILLA
(2) ASIENTO DEL MUELLE
(3) CASQUILLO SEPARADOR
(4) RETÉN (NUEVO)
(5) TORNILLO DE LA HORQUILLA
(6) CASQUILLO CÓNICO
(7) TUBO DE LA HORQUILLA

Instale el muelle de la horquilla, el asiento del muelle, el casquillo separador y el casquillo cónico.

Aplique el líquido de horquilla recomendado al retén nuevo y después atornille el tornillo de la horquilla en el tubo de la horquilla.

Par de torsión: 12,7 N•m (1,3 kgf•m)