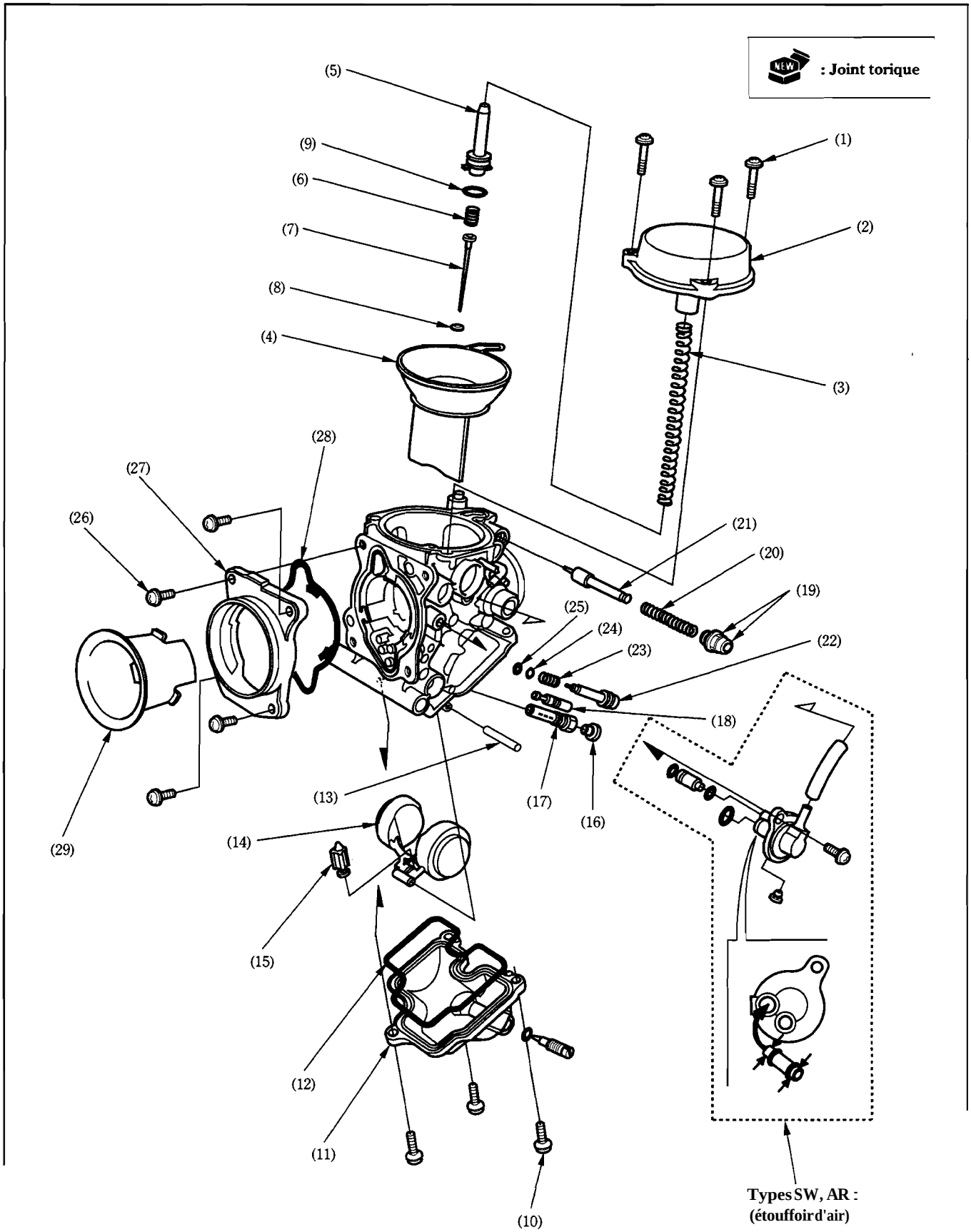Montage/démontage du carburateur