K 3

F - 1

Headlight (XR600RF, RG, RJ, RK, RL, RM-CM, DK, SA, U·RN-CM, DK)
Phare (XR600RF, RG, RJ, RK, RL, RM-CM, DK, SA, U·RN-CM, DK)
Scheinwerfer (XR600RF, RG, RJ, RK, RL, RM-CM, DK, SA, U·RN-CM, DK)
Faro delantero (XR600RF, RG, RJ, RK, RL, RM-CM, DK, SA, U·RN-CM, DK)

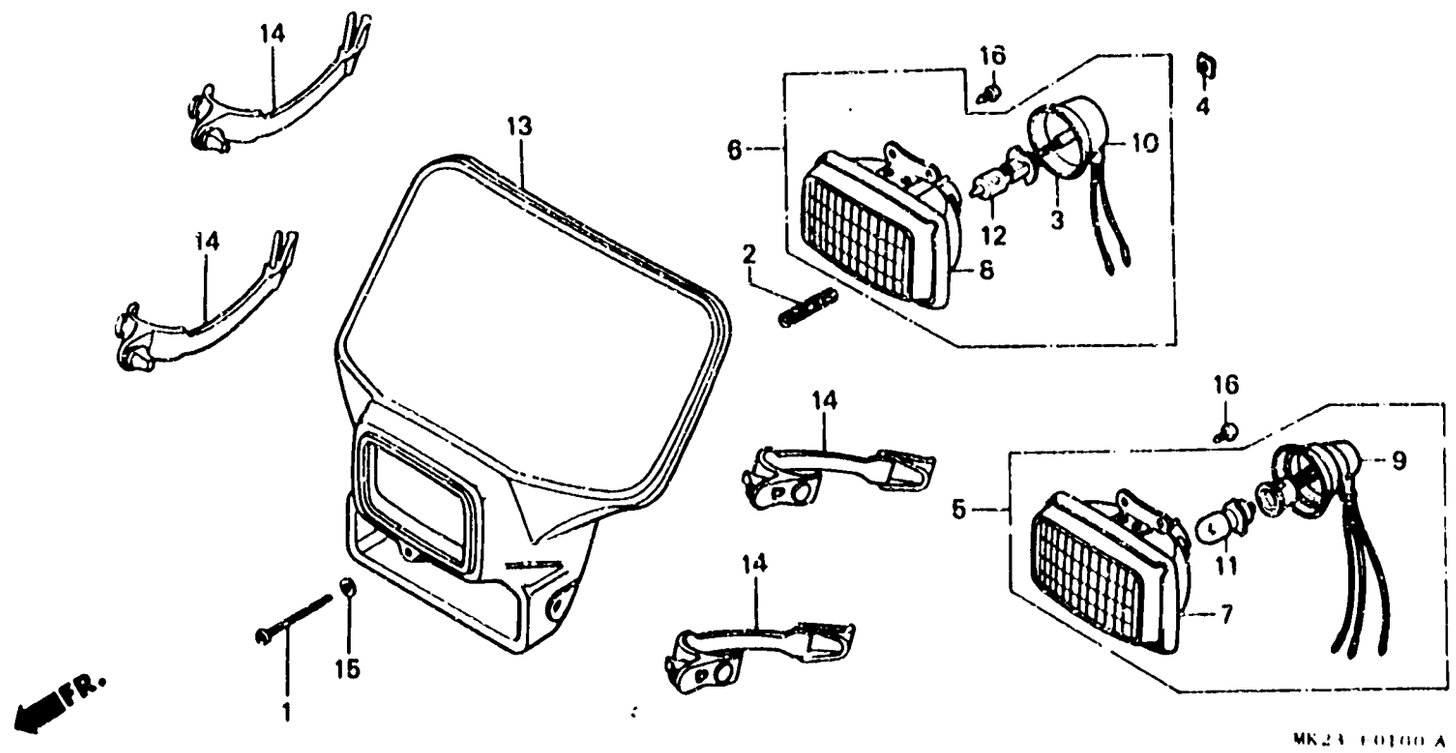

Item d'entretien	T.D.R.	N°de réf.	N°de pièce	Description	N°de requis XR600 RF	RG	RH	RJ	RK	RL	RM	RN	N°de série		Code de zone
		13	613A0-KF0-000ZA	JEU DE BOITIER DE PHARE (WL) *R119*.....ROUGE ECLAIR	1	1	-	-	-	-	-	-	--------	--------	CM,SA,U
			61301-KF0-000ZB	BOITIER COMP. PHARE (WOL) *NH138*.....BLANC DE SHASTA	-	-	-	1	1	-	-	-	--------	--------	DK,U
			87126-MN1-870ZA	JEU DE BOITIER DE PHARE (WL) *NH138*.....BLANC DE SHASTA	-	-	-	-	-	1	1	1	--------	--------	CM,DK
					-	-	-	-	-	1	1	-	--------	--------	U
		14	61309-KF0-000	BANDE DE BOITE DE PHARE.....	4	4	-	-	4	4	4	4	--------	--------	CM,DK,SA
					4	4	-	4	4	4	4	-	--------	--------	U
		15	90286-147-670	RONDELLE DE REGLAGE D'INTENSITE PHARE	1	1	-	-	-	-	-	-	--------	--------	CM,SA,U
		16	93901-34210	VIS AUTO-TARAUDEUSE, 4X10.....	2	2	-	-	2	2	2	2	--------	--------	CM,DK,SA
					2	2	-	2	2	2	2	-	--------	--------	U

1991.07.10 E K3