H 10

F-29

Radiator • Reserve tank

Radiateur • Réservoir de réserve

Kühler • Reservetank

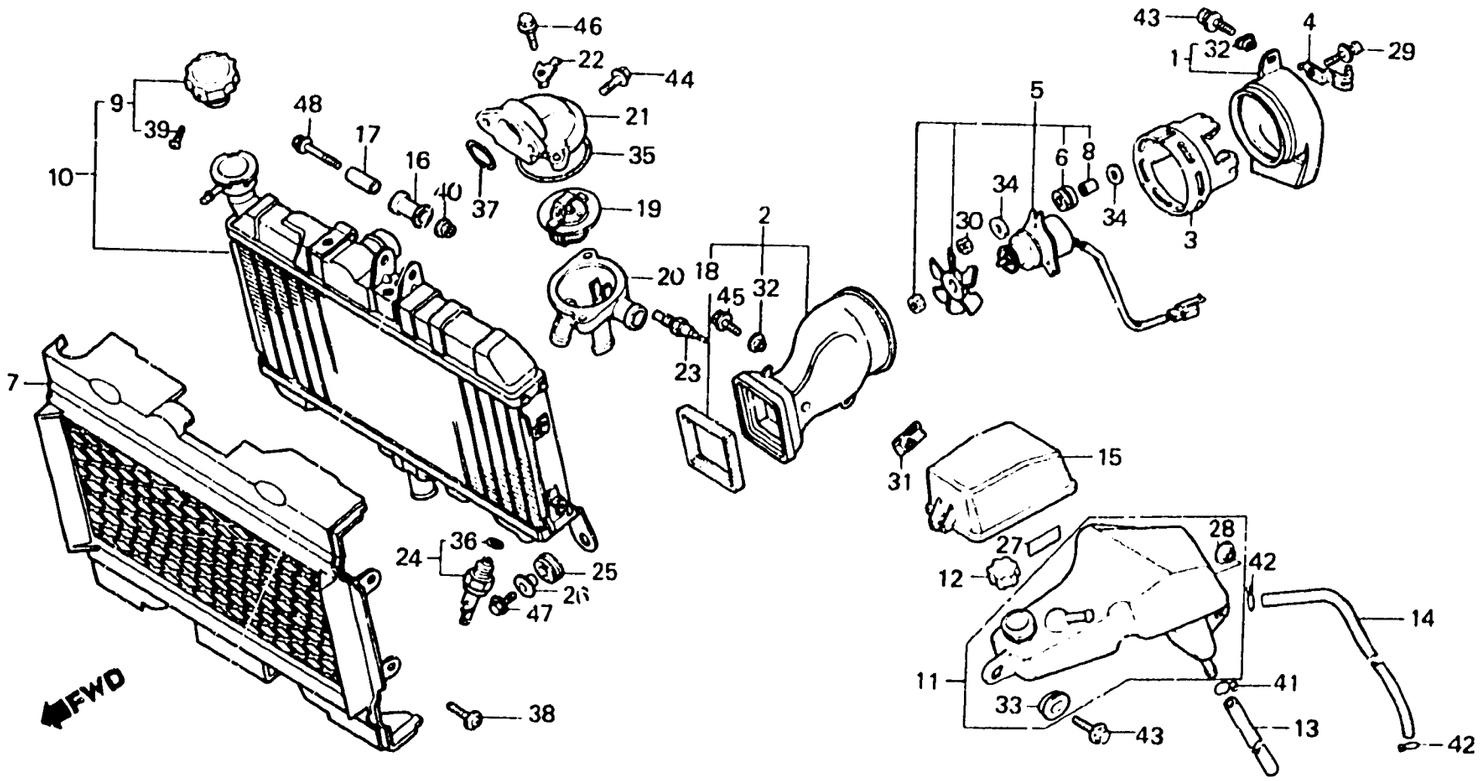

BKM9 34

Item d'entretien	T.D.R.	N° de réf.	N° de pièce	Description	N° de requis NS400 Rf	Rg	N° de série	Code de zone
		43	96300-06012-00	BOULON DE BRIDE, 6X12	2	2		
		44	96300-06014-00	BOULON DE BRIDE, 6X14	2	2		
		45	96300-06016-00	BOULON DE BRIDE, 6X16	1	1		
		46	96300-06020-00	BOULON DE BRIDE, 6X20	2	2		
		47	96300-06022-00	BOULON DE BRIDE, 6X22	2	2		
		48	96300-06040-00	BOULON DE BRIDE, 6X40	1	1		