I 9

F-16

Left side cover • Rectifier • Fuse

Couvercle latéral gauche • Rectificateur • Fusible

Linker Seitendeckel • Gleichrichter • Sicherung

Cubierta lateral izquierda • Rectificador • Fusible

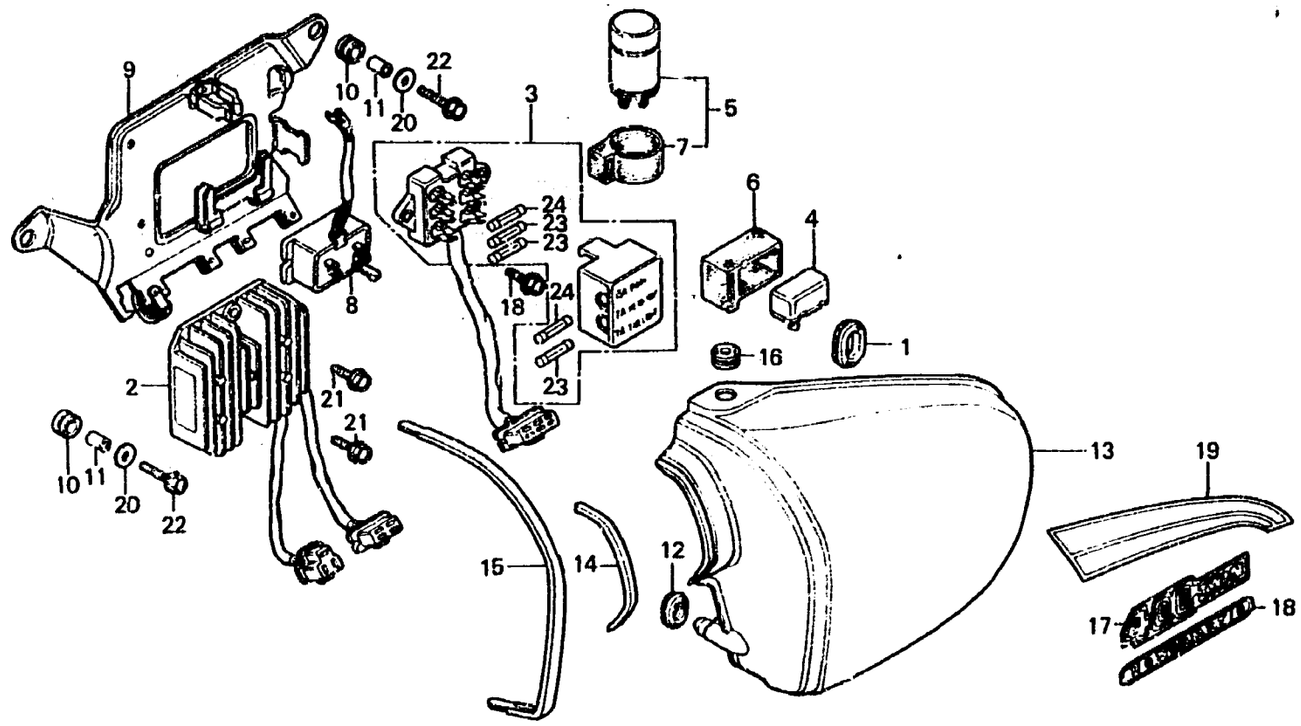

Item d'entretien	T.D.R.	N° de réf.	N° de pièce	Description	N° de requis CB400A	N° de série	Code de zone
		10	80105-061-000	RONDELLE AMORTISSEUR A DE GARDE BOUE AR.	2		
		11	80108-061-000	ENTRETOISE A DE GARDE BOUE AR.	2		
		12	83551-300-000	ANNEAU DE BOITIER DE FILTRE A AIR	1		
		13	83700-413-000ZA	COUVERCLE LATERAL G. *PB-3C-C*	1		
			83700-413-000ZC	COUVERCLE LATERAL G. *R-6C-S*	1		
			83700-413-000ZF	COUVERCLE LATERAL G. *R-23*	1		
		14	83702-413-000	MOULURE DE COUVERCLE LATERAL G.	1		
		15	83703-413-000	MOULURE B DE COUVERCLE LATERAL G.	1		E,ED,F,G2
		16	83705-413-000	ANNEAU D'INSTALLATION COUVERCLE LATERAL	1		