D 12

# E-14

**Crankshaft**

**Vilebrequin**

**Kurbelwelle**

**Cigüeñal**

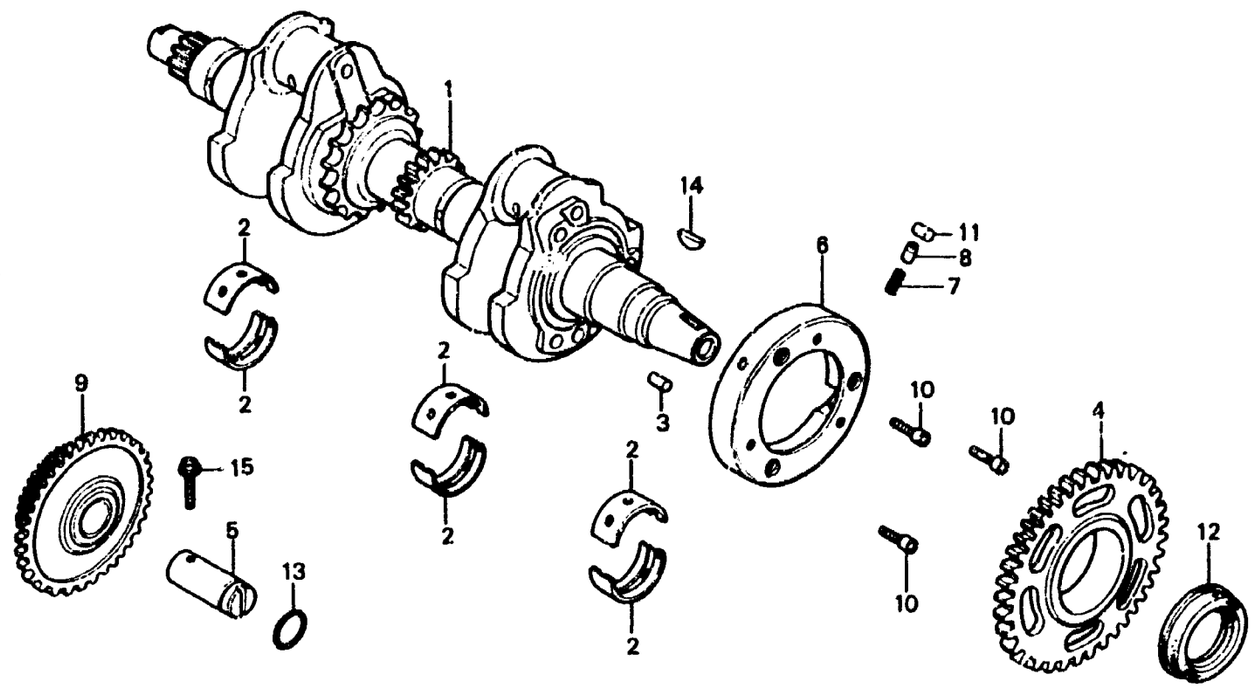


B413-14

| Item d'entretien | T.D.R. | N° de réf. | N° de pièce | Description | N° de requis CB400A | N° de série | Code de zone |
|---|---|---|---|---|---|---|---|
| | | 3 | 15210-286-000 | GOUPILLE DE PLONGEUR DE POMPE A HUILE | 1 | 2008221 | CM,E,ED,F |
| | | | 96220-60130 | CHEVILLE, 6X13 | 1 | 2008222 | |
| | | 4 | 28110-413-783 | PIGNON MENE COMP. DEMARRAGE (51T) | 1 | | |
| | | 5 | 28114-413-780 | ARBRE DE PIGNON FOU DE DEMARRAGE | 1 | | |
| | | 6 | 28120-413-780 | VOLANT D'EMBRAYAGE DE DEMARRAGE | 1 | 2008221 | CM,E,ED,F |
| | | | 28120-413-781 | VOLANT D'EMBRAYAGE DE DEMARRAGE | 1 | 2008222 | |
| | | 7 | 28125-323-000 | RESSORT DE ROULEAU D'EMBRAYAGE DEMARRAGE | 3 | | |
| | | 8 | 28126-253-030 | CHAPEAU DE RESSORT DE ROULEAU EMBRAYAGE DE DEMARRAGE | 3 | | |
| | | 9 | 28130-413-780 | PIGNON FOU COMP. DEMARRAGE (80T,22T) | 1 | | |
| | | 10 | 90085-413-780 | BOULON DE DOUILLE, 6MM | 3 | 2058562 | |
| | | | 90085-413-781 | BOULON DE DOUILLE, 6MM | 3 | 2058563 | |