Ensemble nº

F-22

Radiateur

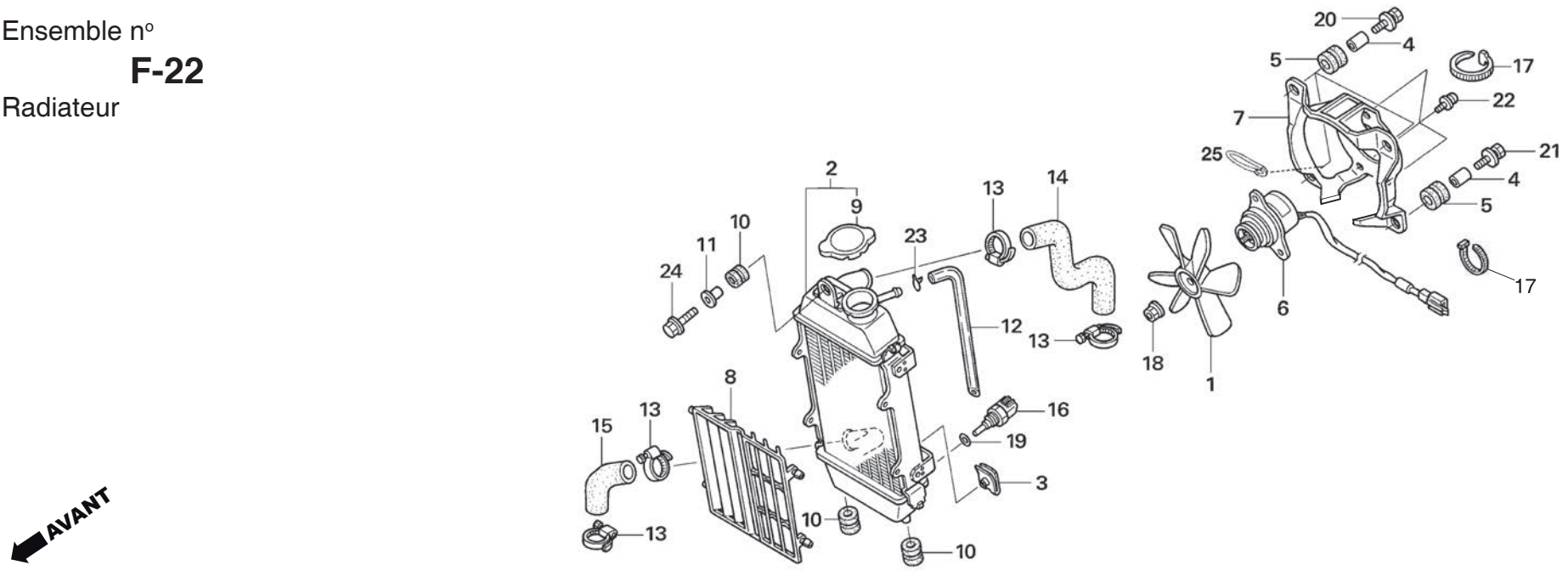

Nº de réf.	Nº de pièce	Description	Qté 2016
1	19009-KT7-000	VENTILATEUR DE REFROIDISSEMENT COMP.	1
2	19010-NN4-003	RADIATEUR COMP.	1
3	19014-KEA-003	ÉCROU DE MONTAGE	4
4	19021-NN2-900	BAGUE DE DÉFLECTEUR DE VENTILATEUR	4
5	19022-NN2-900	CAOUTCHOUC DE DÉFLECTEUR DE VENTILATEUR	4
6	19030-NN4-003	MOTEUR DE VENTILATEUR DE REFROIDISSEMENT	1
7	19031-NN4-L10	DÉFLECTEUR DE VENTILATEUR	1
8	19033-NN4-000	CALANDRE DE RADIATEUR	1
9	19037-GEE-710	CAPUCHON DE RADIATEUR COMP.	1
10	19051-KA3-830	CAOUTCHOUC DE SUPPORT DE RADIATEUR	3
11	19052-KA3-830	BAGUE À COLLERETTE DE SUPPORT DE RADIATEUR	1
12	19111-NN4-601	TUBE DE VIDANGE DE RADIATEUR	1
13	19504-KY1-003	COLLIER DE BOYAU D'EAU D25	4
14	19531-NN4-000	BOYAU D'EAU SUPÉRIEUR	1
15	19532-NN4-000	BOYAU D'EAU INFÉRIEUR	1
16	37870-NN4-003	ENS. DE SONDE DE TEMPÉRATURE	1
17	90602-NN4-600	BANDE D'ATTACHE NOIRE 150 mm	2
18	90308-KM3-003	ÉCROU DENTÉ 3 mm	1
19	90454-MC7-000	RONDELLE SPÉCIALE 12 mm	1
20	93404-06018-07	BOULON-RONDELLE 6X18	3
21	93404-06020-07	BOULON-RONDELLE 6X20	1
22	93891-04010-00	VIS-RONDELLE 4X10	3
23	95002-02100	ATTACHE DE TUBE C10	1
24	96001-06028-00	BOULON À EMBASE SH 6X28	1
25	90601-KJ9-000	ATTACHE	1