C 1

E - 1

Cylinder head

Culasse

Zylinderkopf

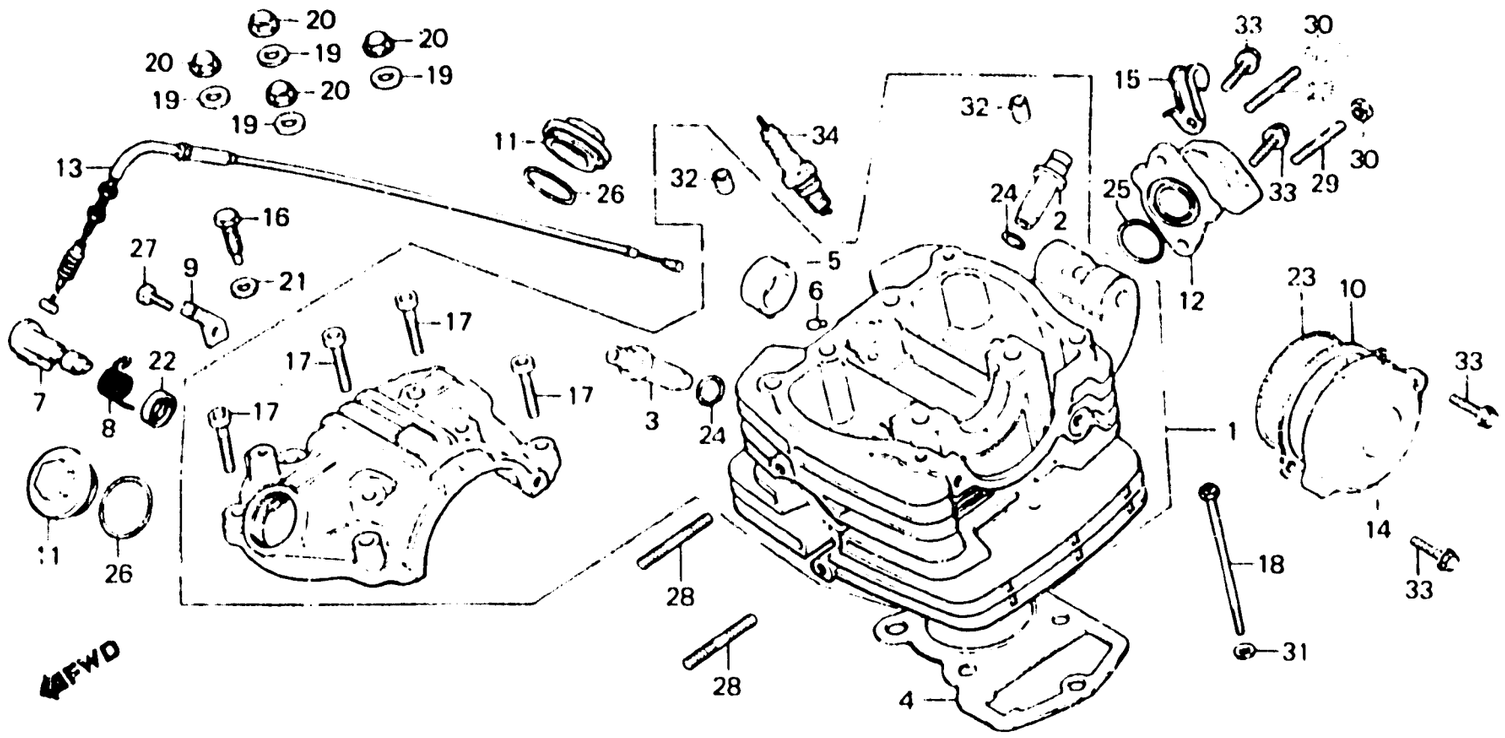

BKJ2-1

Item d'entretien	T.D.R.	N°de réf.	N°de pièce	Description	N°de requis 1LR250F	N°de série	Code de zone
ENS. CULASSE.....	*3.3	1	12000-KR9-000	ENS. CULASSE.....	1		
GUIDE DE SOUPAPE.....	2.9	2	12021-365-300	GUIDE DE SOUPAPE D'ADMISSION..	1		
(ALESAGE COMPRIS)		3	12023-437-300	GUIDE DE SOUPAPE D'ECHAPPEMENT	1		
(AJOUTER 0,2 POUR CHAQUE.)		4	12251-KR9-000	JOINT DE CULASSE.....	1		
(RODAGE DE SOUPAPE NON COMPRIS.)		5	12260-437-000	BAGUE COMP. ARBRE A CAMES.....	1		
(AJOUTER 0.2 SI EFFECTUE)		6	12271-383-000	CAOUTCHOUC DE JOINT D'ETANCHEITE D'HUILE	1		
JOINT DE CULASSE.....	*2.5						
BAGUE COMP. ARBRE A CAMES.....	*2.2	7	12320-427-010	POUSSOIR COMP. SOUPAPE.....	1		
POUSSOIR COMP. SOUPAPE.....	0.2	8	12325-427-000	RESSORT DE POUSSOIR DE SOUPAPE	1		
.CABLE COMP. DECOMPRESSION		9	12327-427-000	RECEPTEUR SUPERIEUR DE CABLE DECOMPRESSEUR	1		
.COUVERCLE DE GENERATEUR IMPULSIONS		10	12339-437-003	JOINT DE BASE DE GENERATEUR IMPULSIONS	1		
ISOLANT DE CARBURATEUR.....	0.4						
GOUJON, 6X35.....	0.3	11	12361-383-000	CHAPEAU DE TROU DE REGLAGE SOUPAPE	2		
(AJOUTER 0,1 POUR CHAQUE.)							
.GOUJON, 6X28		12	16210-KJ2-000	ISOLANT DE CARBURATEUR.....	1		
(AJOUTER 0,1 POUR CHAQUE.)		13	28291-KJ2-000	CABLE COMP. DECOMPRESSION.....	1	--------	5000254
		*	28291-KR9-000	CABLE COMP. DECOMPRESSION.....	1	5000255	
		14	30370-KJ2-000	COUVERCLE DE GENERATEUR IMPULSIONS	1		
		15	32921-KJ2-000	AGRAFE DE CABLE D'HAUTE TENSION	1		
		16	90008-706-000	BOULON DE PIVOT DE DECOMPRESSION	1		
		17	90081-383-000	BOULON DE DOUILLE, 6MM.....	4		

1986.10.10 E C1