Bloque N.º

F-3

Cilindro maestro del embrague

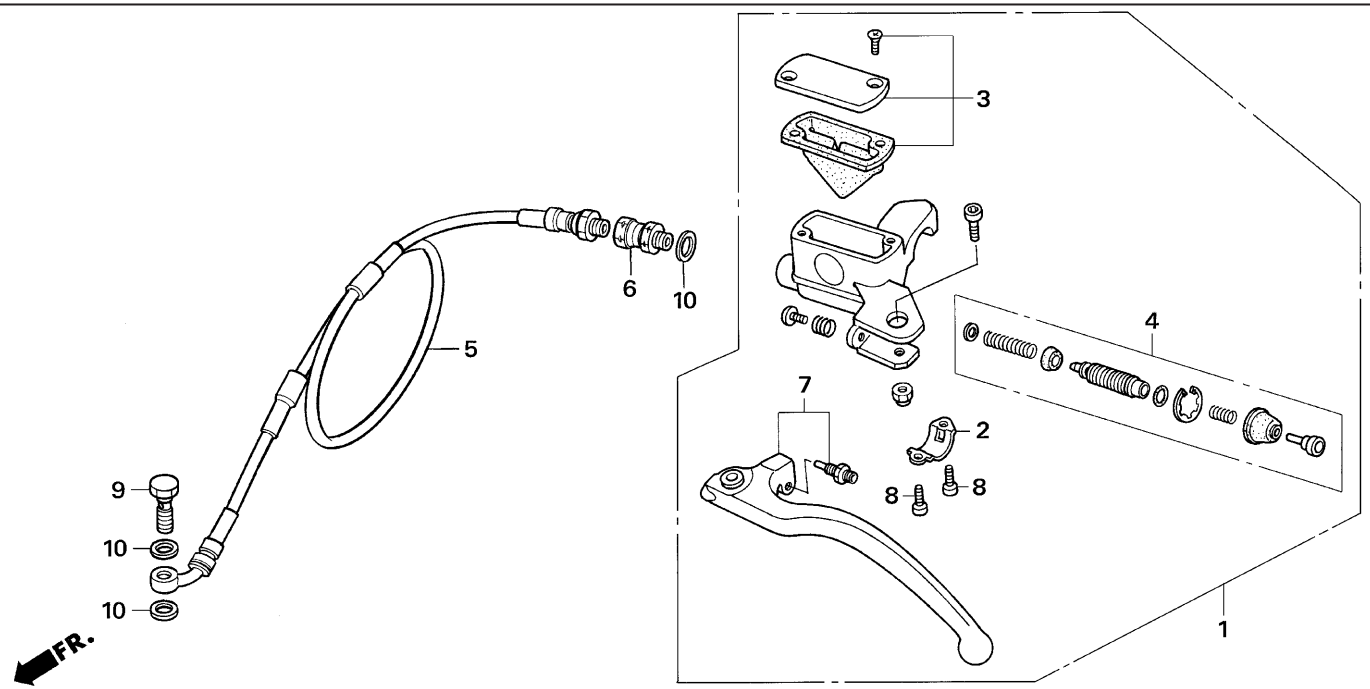

N° Ref.	N° Pieza	Descripción	Cant. '08
1	22880-NN4-D01	CONJUNTO DEL CILINDRO MAESTRO DEL EMBRAGUE	1
2	22882-NN3-830	SOPORTE DE CILINDRO MAESTRO	1
3	22883-NN3-306	CONJ. DEPÓSITO, CILINDRO MAESTRO DEL EMBRAGUE	1
4	22886-NN4-D01	CONJUNTO PISTÓN, CILINDRO MAESTRO DEL EMBRAGUE	1
5	22900-NN4-D01	MANGUITO DEL EMBRAGUE	1
6	45127-NN3-010	JUNTA DEL MANGUITO DEL FRENO	1
7	53170-NN4-000	MANETA DE EMBRAGUE IZQ.	1
8	90089-MBK-750	TORNILLO ALLEN 5X12	2
9	90145-NN4-000	TORNILLO DE ACEITE, 10X21	1
10	90545-300-000	ARANDELA SELLANTE	3

N° Ref.	N° Pieza	Descripción	Cant. '08