M-2

Árvore de Comando • Válvulas

Camshaft • Valve

Arbol de Levas • Válvula

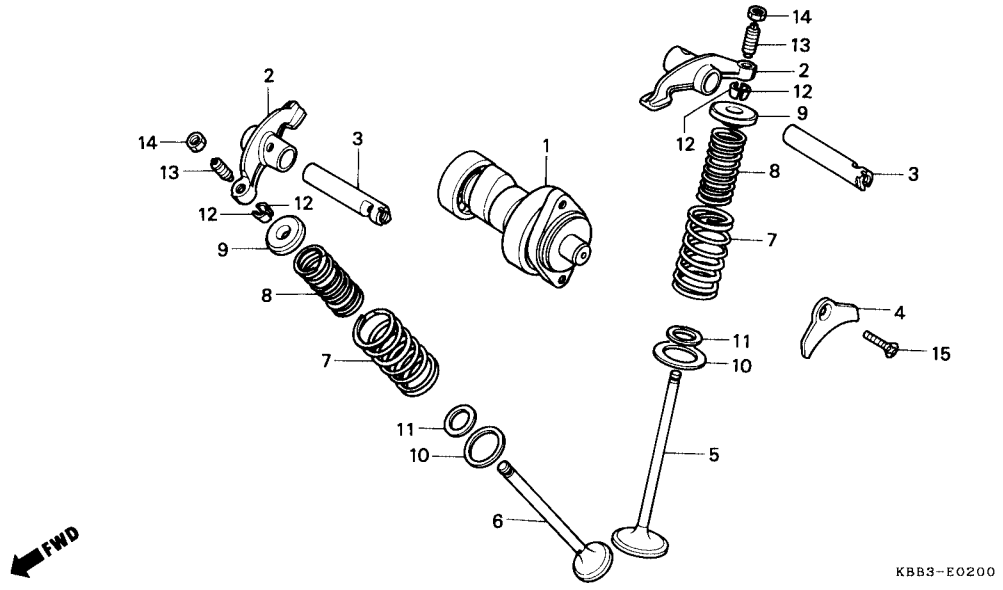

Item de serviço	T.M.O.
Árvore Comando Comp.	0,9
Balancim Comp.	*2,3
(Adicionar 0,1 Por Unidade)	
(Inclui Peças Relativas)	
Válvula	*3,5
(Adicionar 0,2 Por Unidade)	
(Inclui Retífica)	
(Exclui Substituição da Guia da Válvula	
Mola Externa Válvula)	*3,3
(Adicionar 0,1 Por Unidade)	
(Inclui Peças Relativas)	

Ref. Nº	Nº da peça	Descrição	Qtd. XR200R	Qtd. NX200	Nota	Nº de série	
1	14100-KBB-900	Árvore Comando Comp.	1	1			
2	14431-383-000	Balancin Comp.	2	2			
3	14451-437-000	Eixo, Balancin	2	2			
4	14456-383-000	Placa, Eixo, Balancin	1	1			
5	14711-KBB-900	Válvula, Admissão	1	1			
6	14721-KBB-900	Válvula, Escape	1	1			
7	14751-383-005	Mola Externa, Válvula	2	2			
8	14761-383-005	Mola Interna, Válvula	2	2			
9	14771-107-020	Prato, Mola de Válvula	2	2			
10	14775-107-000	Assento, Mola Externa	2	2			
11	14776-107-010	Assento, Mola Interna	2	2			
12	14781-MB4-000	Chaveta, Válvula	4	4			
13	90012-KN6-930	Parafuso, Ajuste Válvula	2	2			
14	90206-250-000	Porca, Ajuste Válvula	2	2			
15	93600-06016-0A	Parafuso, Phillips, 6 x 16	1	1			