E-1

Cylinder head • Cylinder • Reed valve

Culasse • Cylindre • Soupape d'anche

Zylinderkopf • Zylinder • Plättchenventil

Culata • Cilindro • Valvula de lengüeta

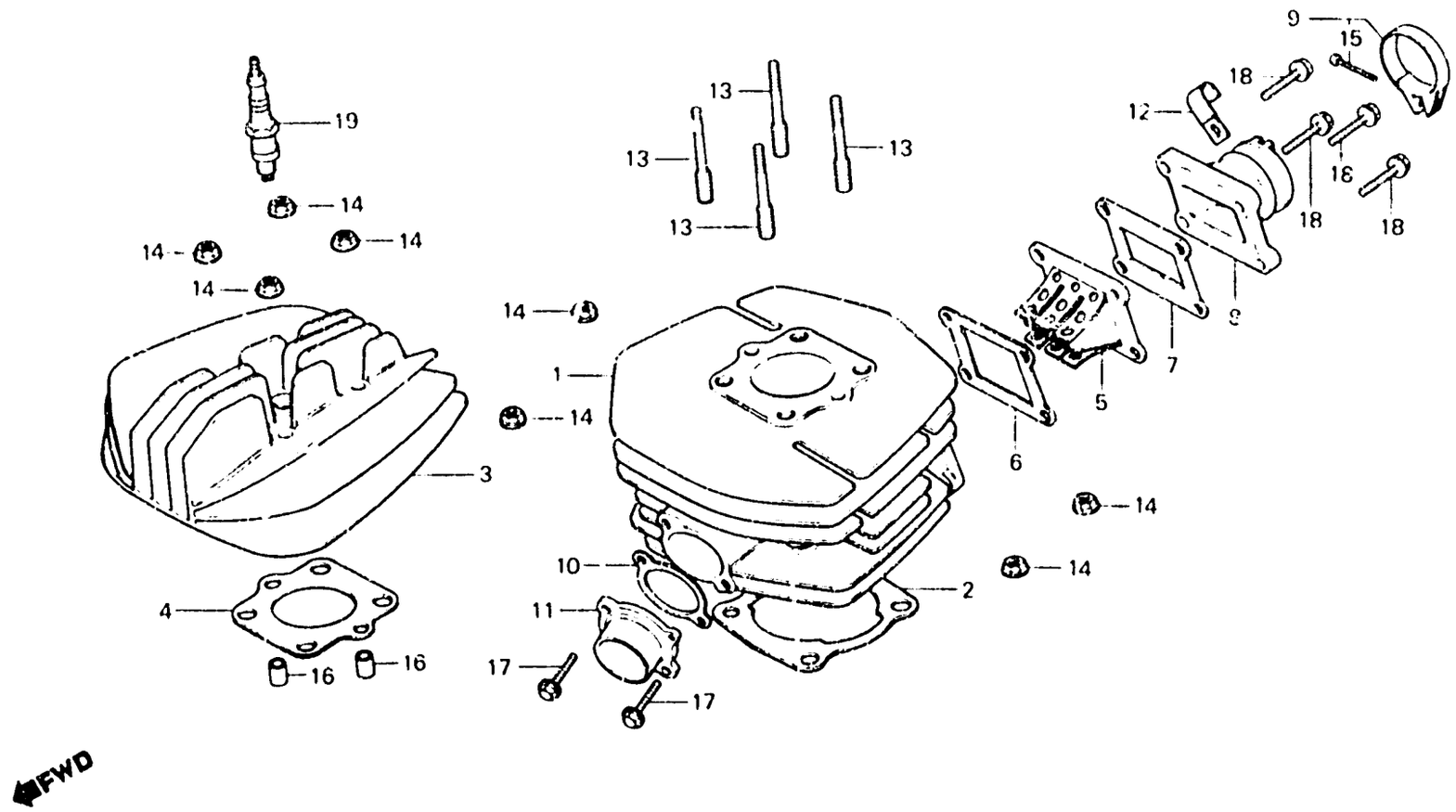

Item d'entretien	T.D.R	N° de réf.	N° de pièce	Description	N° de requis CR125R Z	A	N° de série	Code de zone
		11	18351-444-000	JOINT, POT ECHAPPEMENT	1			
			18351-466-000	JOINT, POT ECHAPPEMENT		1		
		12	32111-323-000	AGRAFE DE FIL	1	1		
		13	90034-444-000	GOUJON DE CULASSE	4			
			90031-444-000	GOUJON, CYLINDRE		4		
		14	90236-300-000	ECROU DE BRIDE, 8MM	8	8		
		15	93500-05020-0A	VIS A TETE CYLINDRIQUE, 5X20	1	1		
		16	94301-08140	GOUJON D'ASSEMBLAGE A, 8X14	2			
		17	95700-06018-00	BOULON DE BRIDE, 6X18	2			
			92000-06018	BOULON HEX., 6X18		2		
		18	95700-06022-00	BOULON DE BRIDE, 6X22	4	4		
		19	98079-59646	BOUGIE D'ALLUMAGE (BR9EV NGK)	1	1		
			98079-60566	BOUGIE D'ALLUMAGE (QN-59G)	1	1		