M-7

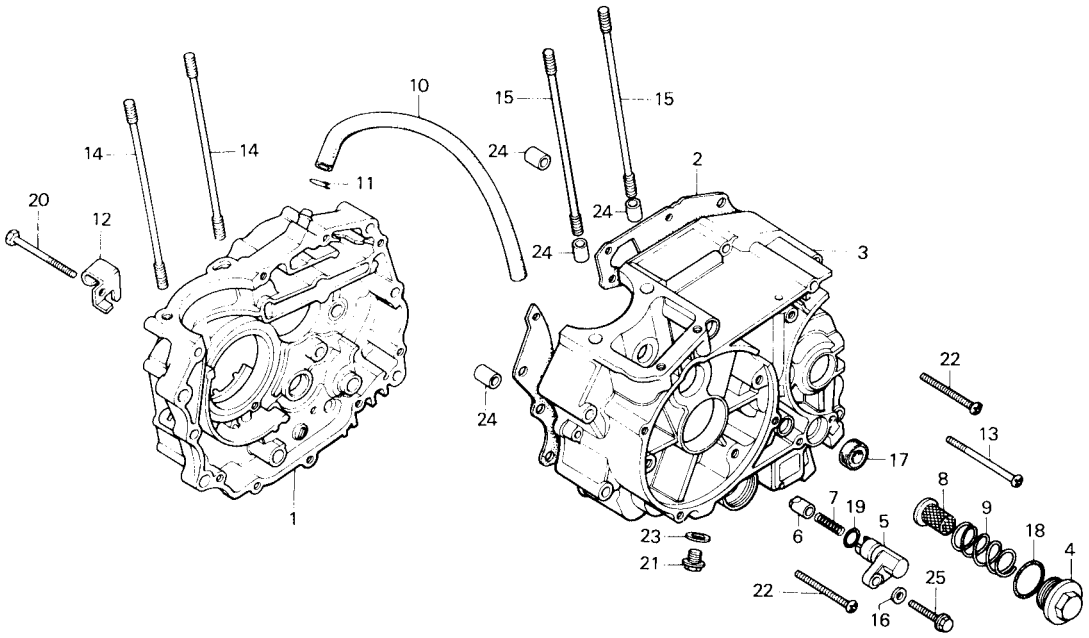

● CARCAÇA DO MOTOR

REF. Nº	COD-PRO	Nº DA PEÇA	DESCRIÇÃO	NOTA	QUANT. CG125 ÁLCOOL	TMO	ÍNDICE	Nº DE SÉRIE OU OBSERVAÇÕES
1	B5410	11100-383-020	CARCAÇA, DIR. DO MOTOR		1	*5,8		
2	B7391	11191-383-010	JUNTA, CARCAÇA DO MOTOR		1	*5,4		
3	B6590	11200-397-010	CARCAÇA, ESQ. DO MOTOR		1	*6,7		
4	K3736	12361-441-900	TAMPA, REGULAGEM,DA VÁLVULA		1			
5	L1151	14511-397-000	SUPORTE, PINO DO EMPUXO		1	0,8		
6	L1470	14521-397-000	PINO DO EMPUXO		1			
7	68190	14531-397-000	MOLA, PINO DO EMPUXO		1			
8	H9664	15421-107-000	TELA, FILTRO DE ÓLEO		1	0,1		
9	G2265	15426-107-000	MOLA,TELA DO FILTRO DE ÓLEO		1			
10	G6759	15761-382-010	TUBO DE RESPIRO		1			
11	H9672	15772-292-010	TRAVA, TUBO DE RESPIRO		1			
12	L1844	22838-355-000	FIXADOR, CABO DA EMBREAGEM		1			
13	G1900	90001-397-000	PARAFUSO, PHILLIPS, 6x95		1			
14	H9702	90032-377-000	PRISIONEIRO, 8x122		2	2,5(0,1)		
15	K3868	90034-397-000	PRISIONEIRO		2			
16	01503	90442-397-000	ARRUELA, VEDAÇÃO, 6mm		2			
17	01511	91206-286-005	RETENTOR DE ÓLEO,14x28x7		1	1,0		
	01520	91206-286-013	RETENTOR DE ÓLEO,14x28x7		1			
18	G9804	91303-107-000	ANEL DE VEDAÇÃO, 35x3		1			
19	H0098	91335-567-000	ANEL DE VEDAÇÃO, 13x2,5		1			
20	K3744	92000-06055-0A	PARAFUSO, SEX.,6x55		1			
21	G2117	92800-12000	BUJÃO DO CÁRTER,12mm		1			
22	K3752	93500-06050-0A	PARAFUSO, PHILLIPS, 6x50		9			
23	B6409	94109-12000	ARRUELA, BUJÃO DO CÁRTER		1			
24	01589	94301-10140	PINO A, GUIA, 10x14		4			
25	K3760	95700-06025	PARAFUSO C/FLANGE,6x25		1			