F - 23

โช๊คอัพหลัง

Rear Cushion

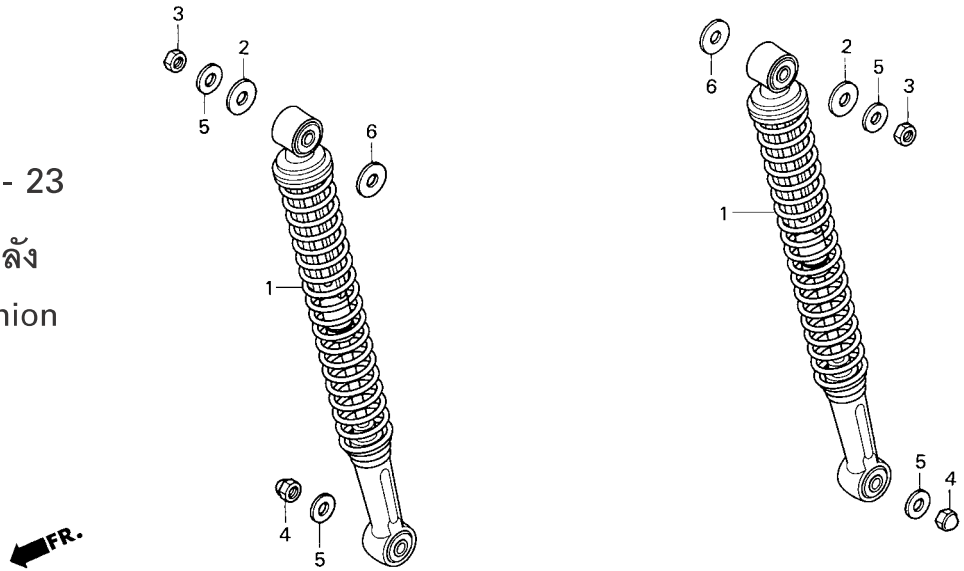

หัวข้อการบริการ	เวลาในการบริการ
ชุดโช๊คอัพหลัง	0.3

ลำดับ	หมายเลขอะไหล่	ชื่ออะไหล่	NF100 S, D จำนวนที่ใช้	NF100 MS, MD จำนวนที่ใช้	รุ่นที่ใช้	หมายเลขเครื่อง
1	52400-KRS-971	ชุดโช๊คอัพหลัง	2	2	CUSHION ASSY., RR.	
2	90528-230-000	แหวนรอง, 10.2x20	2	2	WASHER, 10.2x20	
3	94001-10000-0S	น๊อตหกเหลี่ยม, 10 มม.	2	2	NUT, HEX., 10MM	
4	94021-10000-0S	น๊อตหัวหมวก, 10 มม.	2	2	NUT, CAP, 10MM	
5	94101-10000	แหวนรอง, 10 มม.	4	4	WASHER, PLAIN, 10MM	
6	94101-12000	แหวนรอง, 12 มม.	2	2	WASHER, PLAIN, 12MM	

3