หัวข้อการบริการ	เวลาในการบริการ

F - 9

จานเบรคหน้า

Front Brake Panel

(NF100S, MS)

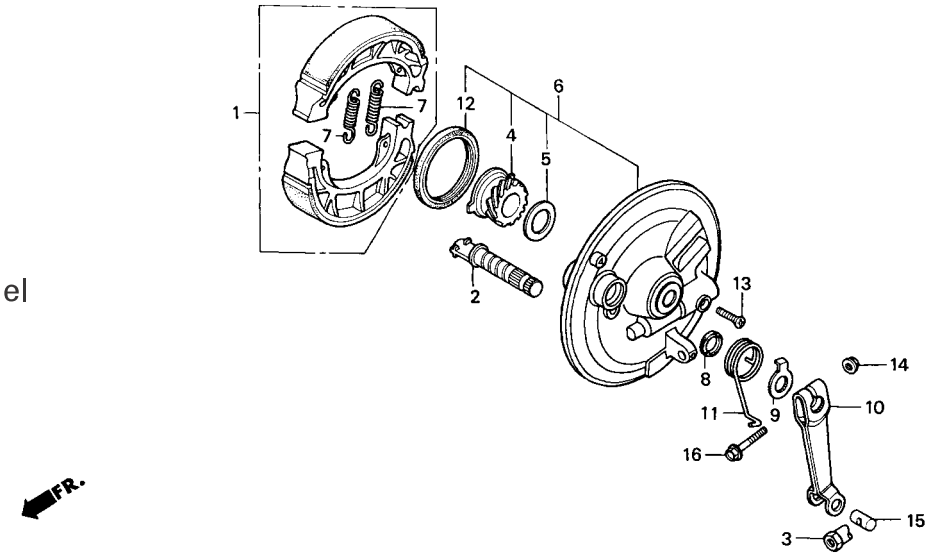

ลำดับ	หมายเลขอะไหล่	ชื่ออะไหล่	NF100 S, D จำนวนที่ใช้	NF100 MS, MD จำนวนที่ใช้		รุ่นที่ใช้	หมายเลขเครื่อง
13	93700-05020-0A	สกรู, 5x20	1	1	SCREW, OVAL, 5x20	S, MS	
14	94050-06000	น๊อตหน้าแปลน, 6 มม.	1	1	NUT, FLANGE, 6MM	S, MS	
15	95015-32001	สลักขาเบรค	1	1	JOINT B, BRAKE ARM	S, MS	
16	95701-06028-00	โบ้ลท์หน้าแปลน, 6x28	1	1	BOLT, FLANGE, 6x28	S, MS	

3