F - 7

บังโคลนหน้า

Front Fender

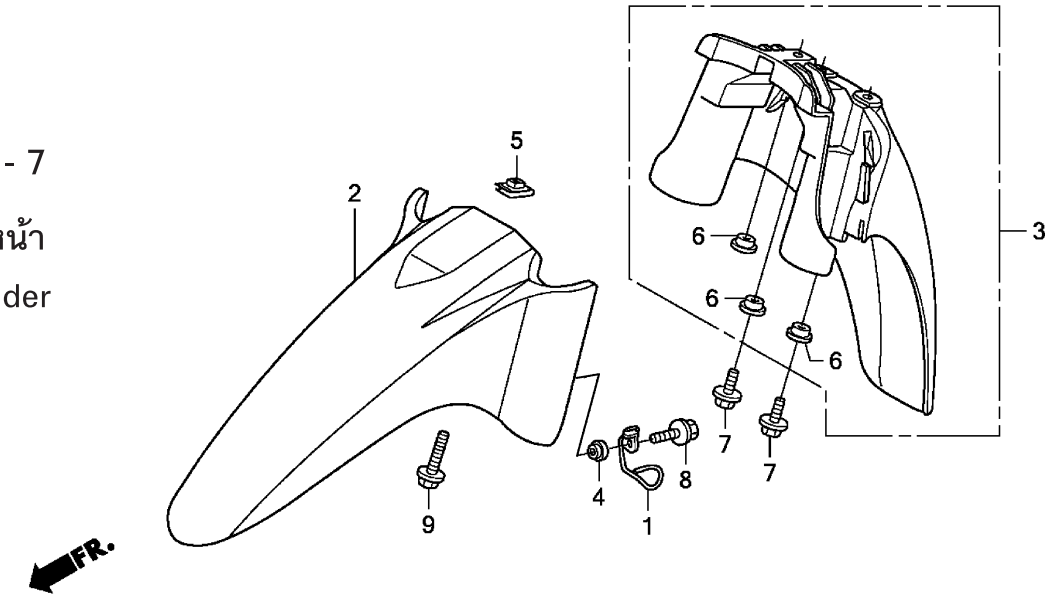

หัวข้อการบริการ	เวลาในการบริการ
บังโคลนหน้า A	0.3

ลำดับ	หมายเลขอะไหล่	ชื่ออะไหล่	NF100 X จำนวนที่ใช้	รุ่นที่ใช้	หมายเลขเครื่อง
1	45465-KTL-740	คลิ๊ปรัดสายเบรคหน้า	1	GUIDE, FR. BRAKE CABLE	
2	61100-KVR-600ZT	บังโคลนหน้า A	1	FENDER A, FR. *NHA35M*	
3	61200-KTL-740	บังโคลนหน้า B	1	FENDER B, FR.	
4	81312-KPH-900	ปลอกรอง	2	COLLAR, FR. FENDER	
5	84601-HA7-670	น๊อตยึดบังโคลนหน้า	1	NUT, FENDER SETTING	
6	90503-KBP-900	ปลอกรอง	3	COLLAR, MAIN SIDE COVER	
7	96001-06014-00	โบ้ลท์หน้าแปลน, 6x14	2	BOLT, FLANGE, 6x14	
8	96001-06016-00	โบ้ลท์หน้าแปลน, 6x16	2	BOLT, FLANGE, 6x16	
9	96001-06025-00	โบ้ลท์หน้าแปลน, 6x25	1	BOLT, FLANGE, 6x25	