F - 6

แกนคอรถ

Steering Stem

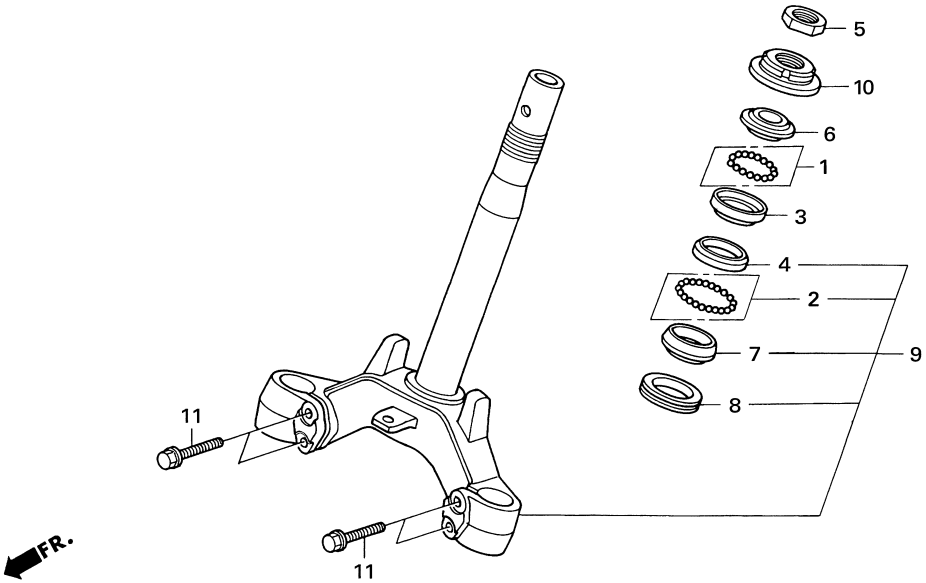

หัวข้อการบริการ	เวลาในการบริการ
ครอบรางลูกปืนตัวบน	1.2
ครอบรางลูกปืนตัวล่าง	1.2
ครอบรางลูกปืนทั้งตัวบนและตัวล่าง	1.2
รางลูกปืนคอตัวบน	0.6
รางลูกปืนคอตัวล่าง	1.3
ชุดแกนคอรถ	1.2
น๊อตล๊อคแกนคอ	0.6

3

ลำดับ	หมายเลขอะไหล่	ชื่ออะไหล่	NF100 X จำนวนที่ใช้	รุ่นที่ใช้ หมายเลขเครื่อง
1	06530-GBG-B20	ชุดเม็ดลูกปืน, #6x23	1	BALL SET, STEEL, #6x23
2	06531-GBG-B20	ชุดเม็ดลูกปืน, #6x29	1	BALL SET, STEEL, #6x29
3	50301-GN5-901	ครอบรางลูกปืนตัวบน	1	RACE, STEERING TOP BALL
4	50302-GN5-900	ครอบรางลูกปืนตัวล่าง	1	RACE, STEERING BOTTOM BALL
5	50306-GN5-900	น๊อตล๊อคแผงคอบน	1	NUT, STEERING STEM LOCK
6	53211-GN5-900	รางลูกปืนคอตัวบน	1	RACE, STEERING TOP CONE
7	53212-GN5-900	รางลูกปืนคอตัวล่าง	1	RACE, STEERING BOTTOM CONE
8	53214-GN5-900	ซีลกันฝุ่น	1	DUST SEAL, STEERING HEAD
9	53219-KPH-B30	ชุดแกนคอรถ	1	STEM SUB ASSY., STEERING
10	53220-GN5-850	น๊อตล๊อคแกนคอ	1	THREAD COMP., STEERING HEAD TOP
11	95801-10045-00	โบ้ลท์หน้าแปลน, 10x45	4	BOLT, FLANGE, 10x45