หัวข้อการบริการ	เวลาในการบริการ

E - 17

คาร์บูเรเตอร์

Carburetor

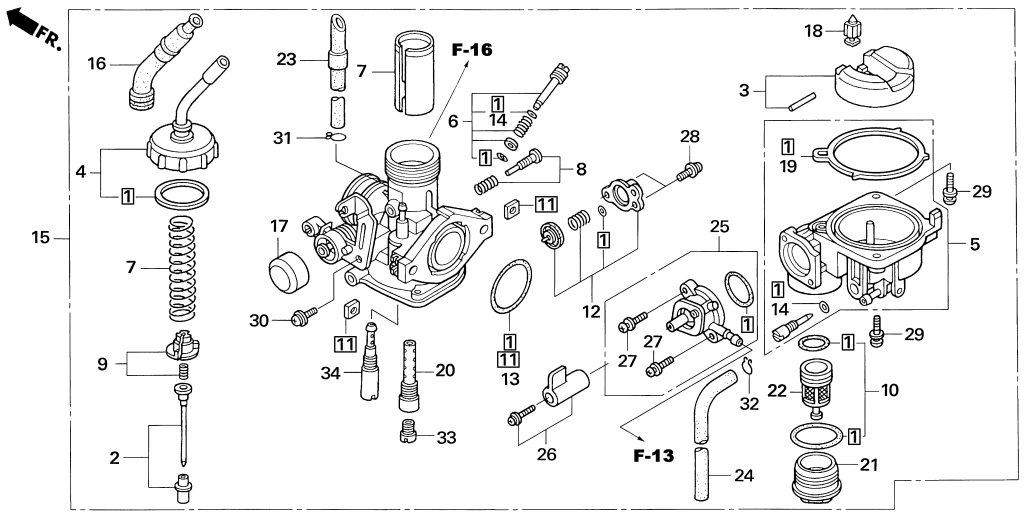

ลำดับ	หมายเลขอะไหล่	ชื่ออะไหล่	NF100 X จำนวนที่ใช้	รุ่นที่ใช้	หมายเลขเครื่อง
31	95002-02089	คลิ๊ปรัดท่อ (B8)	1	CLIP, TUBE (B8)	
32	95002-02659	คลิ๊ปรัดท่อ (B6.5)	1	CLIP, TUBE (B6.5)	
33	99101-KPH-0750	นมหนูใหญ่, #75	1	JET, MAIN, #75	
34	99103-KFL-0420	นมหนูเดินเบา, #42	1	JET, SLOW, #42	