F - 23

โช๊คอัพหลัง

Rear Cushion

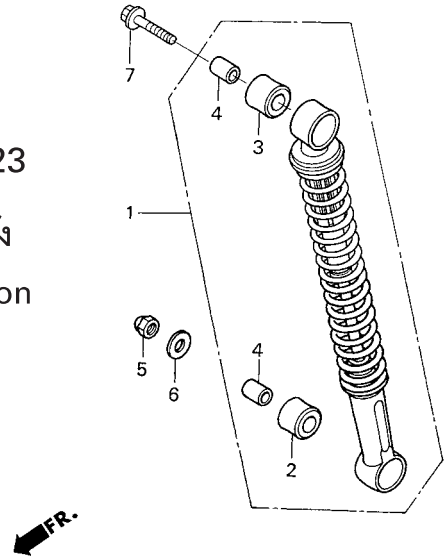

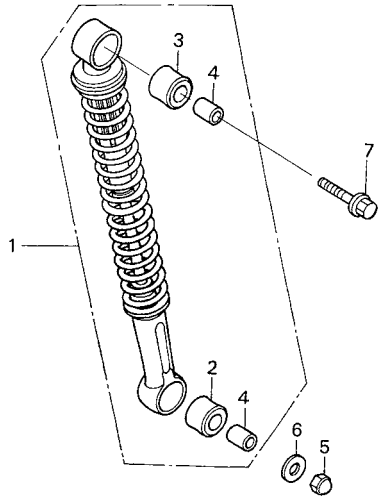

หัวข้อการบริการ	เวลาในการบริการ
ชุดโช๊คอัพหลังด้านซ้าย	0.5
ชุดโช๊คอัพหลังด้านขวา	0.5
ชุดโช๊คอัพหลังทั้งด้านซ้ายและด้านขวา	0.6

3

ลำดับ	หมายเลขอะไหล่	ชื่ออะไหล่	NF100 K/R จำนวนที่ใช้	NF100 MK/MR จำนวนที่ใช้	รุ่นที่ใช้ หมายเลขเครื่อง
1	52400-KTL-740	ชุดโช๊คอัพหลัง	2	2	CUSHION ASSY., RR.
2	52485-GA7-003	บู๊ชหูโช๊คอัพตัวล่าง	2	2	BUSH, RUBBER
3	52485-088-901	บู๊ชหูโช๊คอัพตัวบน (SHOWA)	2	2	BUSH, RR. CUSHION RUBBER (SHOWA)
4	52486-GA7-003	ปลอกรองในบู๊ชหูโช๊คอัพ (SHOWA)	4	4	COLLAR, RUBBER BUSH (SHOWA)
5	90301-KPH-900	น๊อตหัวหมวก, 10 มม.	2	2	NUT, HEX. CAP, 10MM
6	94101-10000	แหวนรอง, 10 มม.	2	2	WASHER, PLAIN, 10MM
7	95801-10035-00	โบ้ลท์หน้าแปลน, 10x35	2	2	BOLT, FLANGE, 10x35