F - 17 - 1

ไส้กรองอากาศ (2)

Air Cleaner (2)

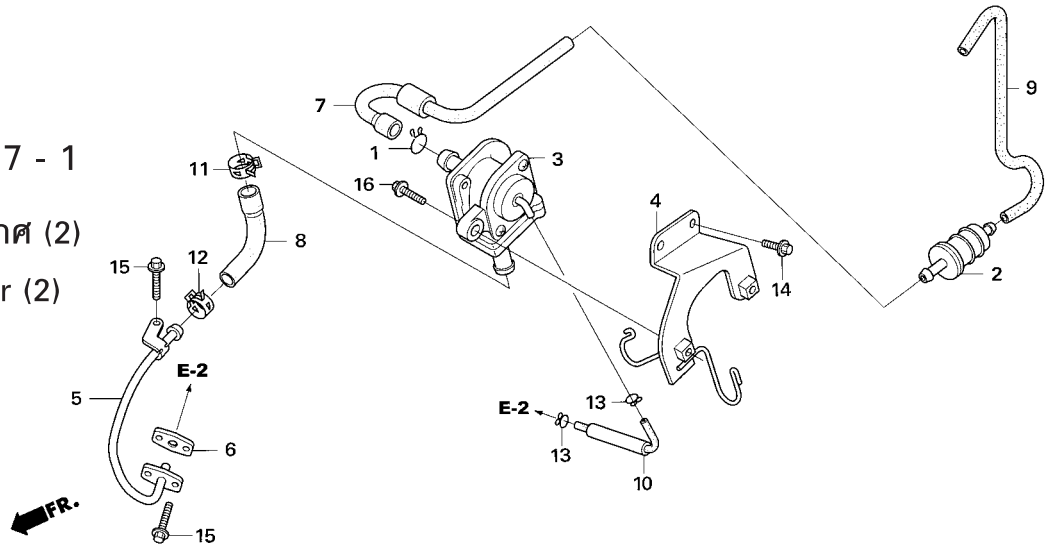

หัวข้อการบริการ	เวลาในการบริการ
ไส้กรองอากาศตัวนอก	0.4
วาล์วดูดอากาศ	0.5
ท่อดูดอากาศ	0.3

3

ลำดับ	หมายเลขอะไหล่	ชื่ออะไหล่	NF100 K/R จำนวนที่ใช้	NF100 MK/MR จำนวนที่ใช้		รุ่นที่ใช้	หมายเลขเครื่อง
1	15771-KV6-000	คลิ๊ปรัดท่อระบาย	1	1	CLIP, OIL DRAIN TUBE		
2	17260-KFL-D00	ไส้กรองอากาศตัวนอก	1	1	FILTER COMP., AIR		
3	18600-KTL-741	วาล์วดูดอากาศ	1	1	VALVE ASSY., AIR SUCTION	R, MR	
	18600-KTL-751	วาล์วดูดอากาศ	1	1	VALVE ASSY., AIR SUCTION	K, MK	
4	18625-KTL-740	ขายึดวาล์วดูดอากาศ	1	1	STAY COMP., AIR SUCTION VALVE		
5	18640-KRS-600	ท่อดูดอากาศ	1	1	PIPE COMP., AIR FEED		
6	18645-MT4-730	ปะเก็นท่อดูดอากาศ	1	1	GASKET, AIR FEED PIPE		
7	18652-KTL-740	ท่อวาล์วดูดอากาศ A	1	1	TUBE A, AIR SUCTION VALVE		
8	18653-KTL-740	ท่อวาล์วดูดอากาศ B	1	1	TUBE B, AIR SUCTION VALVE		
9	18654-KTL-740	ท่อวาล์วดูดอากาศ C	1	1	TUBE C, AIR SUCTION VALVE		
10	18655-KTL-740	ท่อยาง (ASV)	1	1	TUBE, PB (ASV)		
11	19509-KPH-900	เข็มขัดรัดท่อ (D19)	1	1	CLAMP, TUBE (D19)		
12	90678-MN5-000	คลิ๊ปรัดท่อ	1	1	CLIP, FUEL HOSE		
13	95002-02070	คลิ๊ปรัดท่อ (B7)	2	2	CLIP, TUBE (B7)		
14	95701-06008-00	โบ้ลท์หน้าแปลน, 6x8	2	2	BOLT, FLANGE, 6x8		
15	96001-06016-00	โบ้ลท์หน้าแปลน, 6x16	3	3	BOLT, FLANGE, 6x16		