F - 5

แฮนด์บังคับเลี้ยว

Handle Pipe

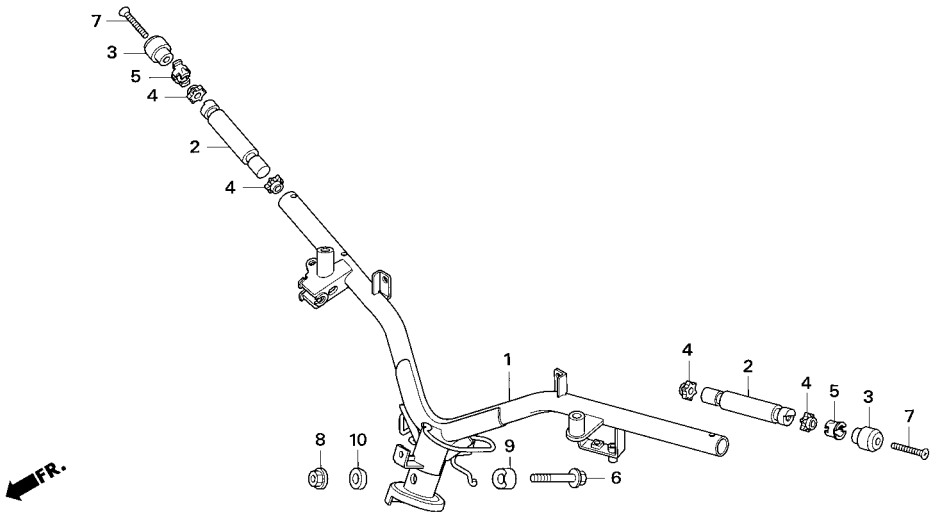

หัวข้อการบริการ	เวลาในการบริการ
ชุดแฮนด์บังคับเลี้ยว	0.9
ตุ้มน้ำหนักตัวใน B, ด้านซ้าย	0.2
ตุ้มน้ำหนักตัวใน B, ด้านขวา	0.2
ตุ้มน้ำหนักตัวใน B, ทั้งสองด้าน	0.4

ลำดับ	หมายเลขอะไหล่	ชื่ออะไหล่	NF100 K/R	NF100 MK/MR		รุ่นที่ใช้	หมายเลขเครื่อง
			จำนวนที่ใช้				
1	53100-KTL-741	ชุดแฮนด์บังคับเลี้ยว	1	1	PIPE COMP., STEERING HANDLE	K, MK	
	53100-KTL-751	ชุดแฮนด์บังคับเลี้ยว	1	1	PIPE COMP., STEERING HANDLE	R, MR	
2	53104-KPH-950	ตุ้มน้ำหนักตัวใน B	2	2	WEIGHT B, STEERING HANDLE		
3	53105-KPH-950	ตุ้มน้ำหนักตัวนอก A	2	2	WEIGHT A, STEERING HANDLE		
4	53106-KR3-000	ยางยึดตุ้มน้ำหนัก A	4	4	RUBBER A, HANDLE WEIGHT		
5	53108-KR3-770	ขายึดตุ้มน้ำหนัก	2	2	RING, HANDLE WEIGHT SNAP		
6	90106-GN5-900	โบ้ลท์หน้าแปลน, 10x50	1	1	BOLT, FLANGE, 10x50		
7	90191-KPP-900	สกรู, 6x50	2	2	SCREW, OVAL, 6x50		
8	90304-KGH-901	น๊อต, U, 10 มม.	1	1	NUT, U, 10MM		
9	90501-KPH-690	ปลอกรองแผ่นยึดแฮนด์ A	1	1	COLLAR A, HANDLE SETTING	R, MR	
	90501-KPH-880	ปลอกรองแผ่นยึดแฮนด์ A	1	1	COLLAR A, HANDLE SETTING	K, MK	
10	90505-KPH-880	ปลอกรองแผ่นยึดแฮนด์ B	1	1	COLLAR B, HANDLE SETTING		