C 5

E-2

Cylinder • Cylinder head

Cylindre • Culasse

Zylinder • Zylinderkopf

Cilindro • Culata

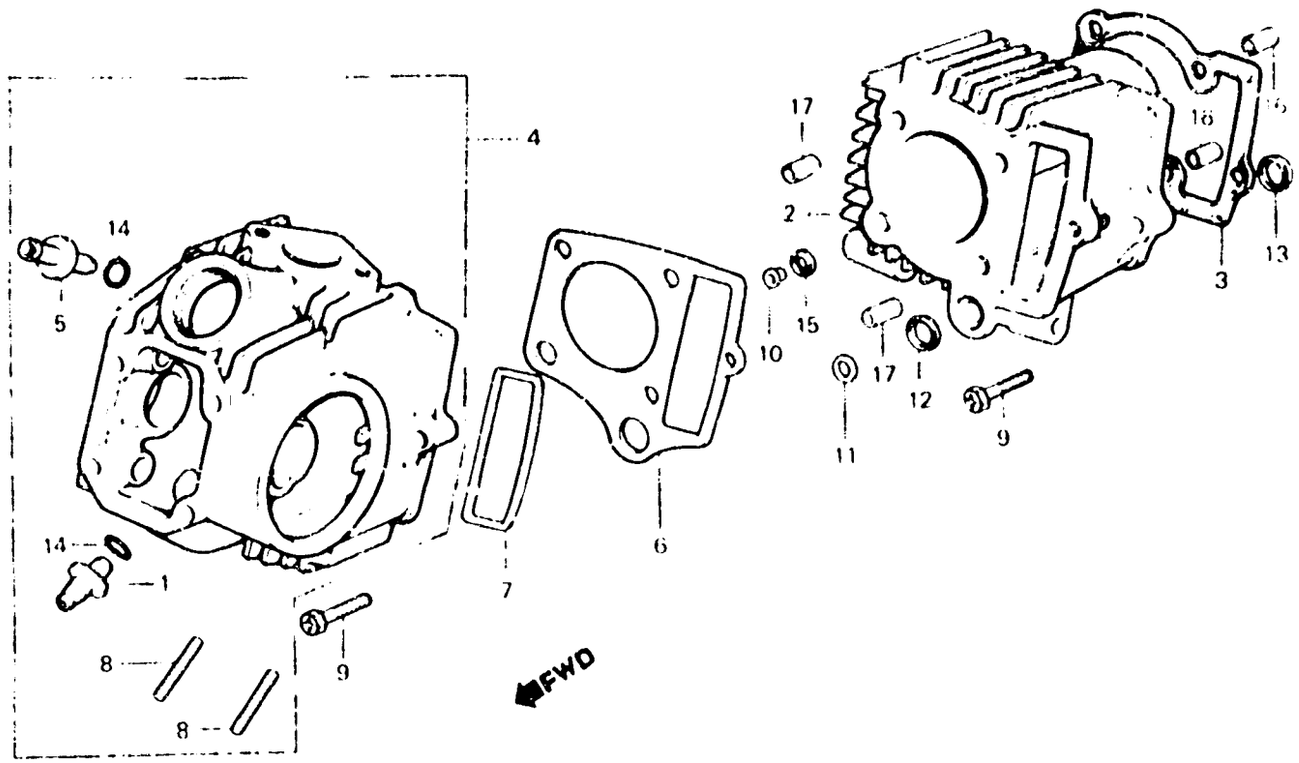

BGB2 - 2

Item d'entretien	T.D.R.	N° de réf.	N° de pièce	Description	N° de reçus C70 C	DM2	D	E	N° de série	Code de zone
		13	91303-035-000	JOINT D'ETANCHEIT CAOUTCHOUC, 16MM	1	1	1	1		
		14	91305-028-158	JOINT TORIQUE, 9X1.6	2	2	2	2		
		15	91308-141-000	JOINT CAOUTCHOUC, 9MM	1	1	1	1		
		16	94301-08120	GOUJON D'ASSEMBLAGE A, 8X12	2	2	2	2		
		17	94301-08140	GOUJON D'ASSEMBLAGE A, 8X14	2	2	2	2		