F-13

Fuel tank

Réservoir d'essence

Benzintank

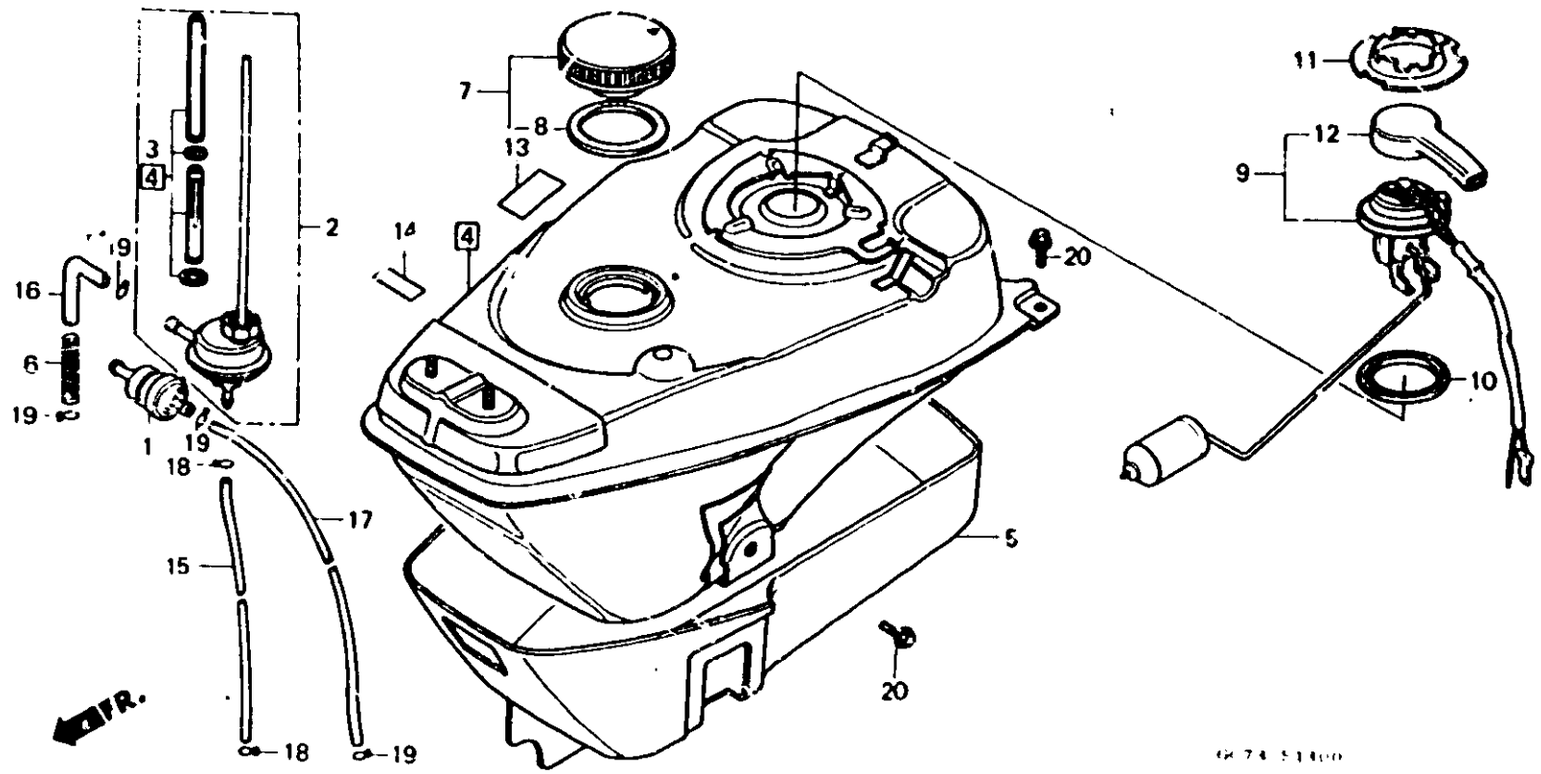

Item d'entretien	T.D.R.	N° de réf.	N° de pièce	Description	N° de reçus NH50M Sc	NH50M Dc	NH50M Sh	NH50M Sj	NH80M Sc	NH80M Dc	NH80M Dh	N° de série	Code de zone
			17631-096-701	JOINT DE BOUCHON DE REMPLISSAGE D'ESSENCE	1	–	–	–	–	–	–	2001125	AR
					–	–	1	–	–	–	–	1202701	
					–	–	–	1	–	–	–		
					–	–	–	–	1	–	–	1058456	
					–	–	–	–	–	1	–	1058236	U
					–	–	–	–	–	–	1	1058832	
		9	37800-GC8-008	UNITE D'ESSENCE	1	1	1	1	1	1	1		
		10	37801-GA7-700	JOINT DE BASE	1	1	1	1	1	1	1		
		11	37802-GA7-700	FIXATION D'UNITE D'ESSENCE	1	1	1	1	1	1	1		
		12	37805-KG8-000	COUVERCLE D'UNITE D'ESSENCE	1	1	1	1	1	1	1		
		13	87580-GC2-6002A	ETIQUETTE D'AVERTISSEMENT HUILE •NHO•	1	1	–	–	–	1	1		AR,E,SW,U,2SW
			87580-GC5-611ZB	ETIQUETTE D'AVERTISSEMENT HUILE •NHO•	–	–	–	1	–	–	–		
			87580-GC5-620ZB	ETIQUETTE D'AVERTISSEMENT HUILE •NHO•	1	–	1	–	1	–	–		F,G
		14	87586-MB6-8707D	ETIQUETTE D'ESSENCE •NHO•	–	–	–	–	–	1	–	1047457	U
		15	95001-35200-40	TUYAU D'ESSENCE, 3.5X200	1	1	1	1	1	1	1		
		16	95001-45085-40	TUYAU D'ESSENCE, 4.5X85	1	1	1	1	1	1	1		
		17	95001-45260-40	TUYAU D'ESSENCE, 4.5X260	1	1	1	1	1	1	1		
		18	95002-02070	AGRAFE DE TUYAU (B7)	2	2	2	2	2	2	2		
		19	95002-02080	AGRAFE DE TUYAU (B8)	4	4	4	4	4	4	4		
		20	95700-06014-00	BOULON DE BRIDE, 6X14	4	4	4	4	4	4	4		